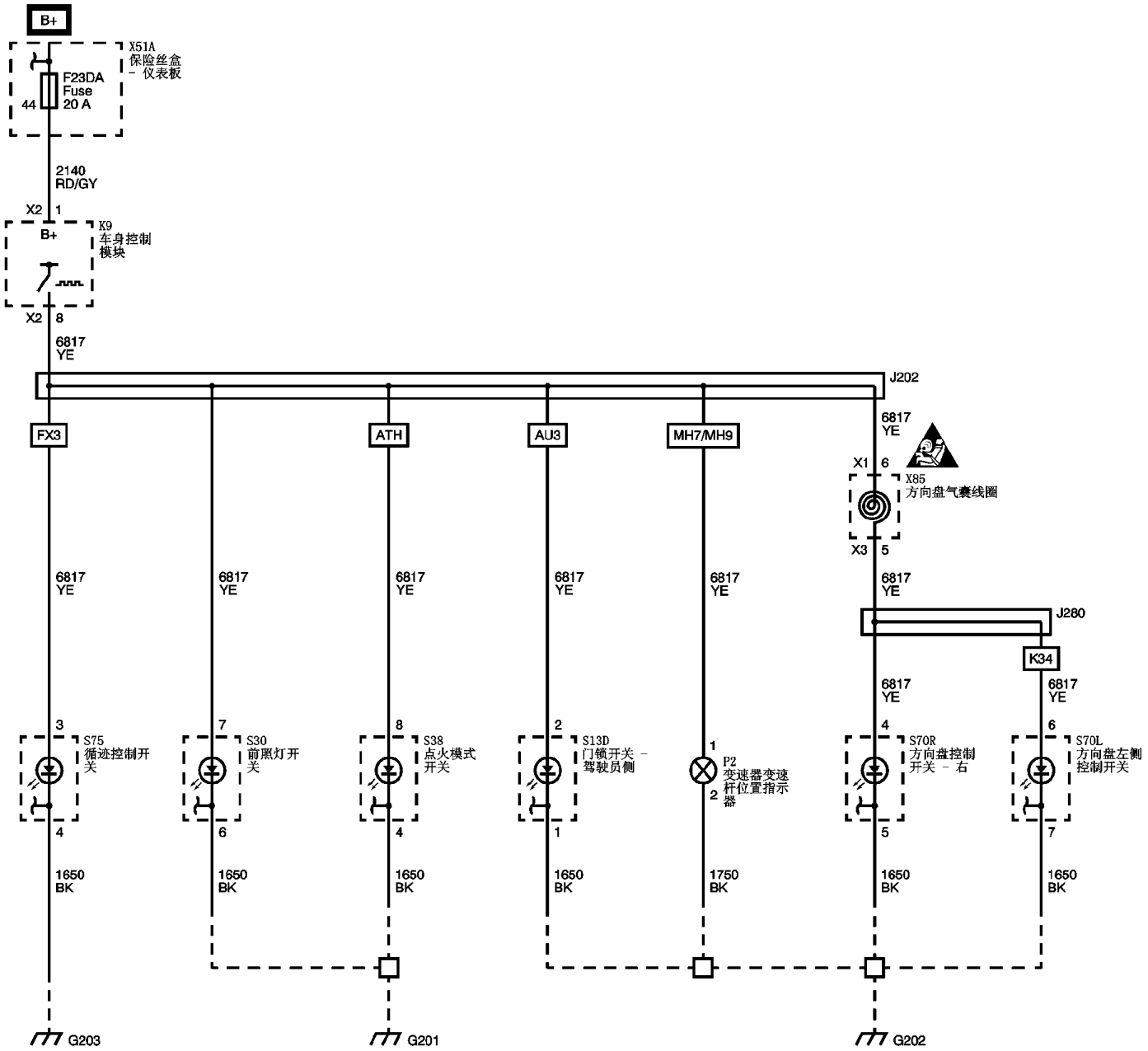
B+
X51A
保险丝盒
- 仪表板
F23DA
Fuse
20 A
44
2140
RD/GY
X2
1
B+
K9
车身控制
模块
X2
8
6817
YE
J202
FX3
ATH
AU3
MH7/MH9
6817
YE
X1
6
X85
方向盘气囊线圈
X3
5
6817
YE
6817
YE
6817
YE
6817
YE
6817
YE
6817
YE
J280
K34
6817
YE
6817
YE
3
S75
循迹控制开关
4
7
S30
前黑灯开关
6
8
S38
点火模式开关
4
2
S13D
门锁开关 -
驾驶员侧
1
1
P2
变速器变速杆位置指示器
2
4
S70R
方向盘控制开关 - 右
5
6
S70L
方向盘左侧控制开关
7
1650
BK
1650
BK
1650
BK
1650
BK
1750
BK
1650
BK
1650
BK
G203
G201
G202